Ferme-portes REELAX de TORDJMAN Métal

Reelax vous propose 2 modèles de ferme-porte (groom) qui tous les 2 présentent les caractéristiques suivantes :

- Garantie 10 ans*
- Homologation coupe-feu conforme à la norme EN 1634
- Vitesse de fermeture et à-coup réglables par vis pointeau
- Réglages constants et durables
- Clapet de surpression`
- Pose sur tous types de menuiseries : métal, bois, alu, PVC
- Disponibles en 3 couleurs : Blanc RAL 9016, Gris RAL 9006, Noir RAL 9005, ces 3 couleurs étant strictement identiques à nos barres anti-panique

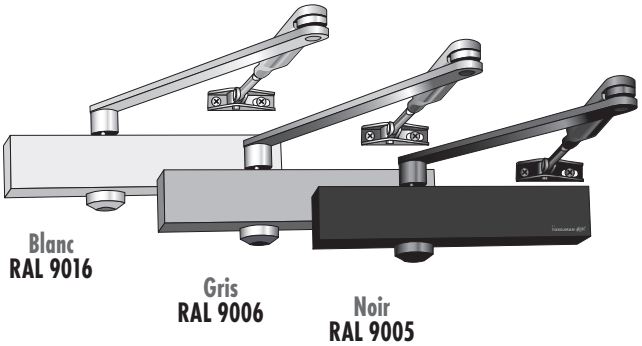

RX 1000 :
le ferme-porte le plus compact du marché

- Utilisable sans plaque de montage
- Fixations dissimulées par le capot clipé
- Force de fermeture : 2 à 4
- Dimension maximum de la porte : maxi 1100 mm
- A-coup final réglable : 15° - 0°
- Vitesse de fermeture réglable: 180° - 15°

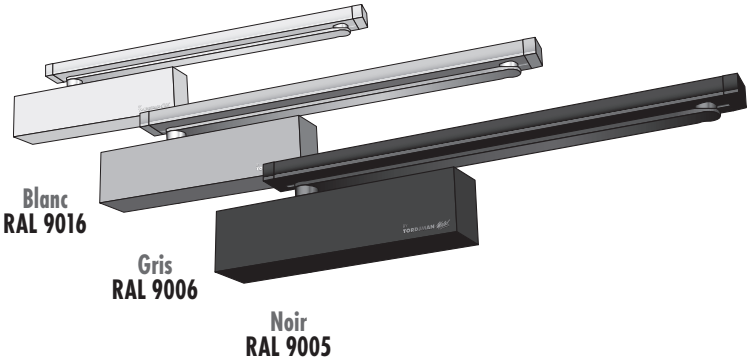

RX 3000 :
ferme-porte anti-vandale convient à toutes les portes blindées tordjman métal

- Seul ferme-porte homologué pour nos portes coupe-feu issues de secours avec anti-panique
- Utilisable sans plaque de montage
- Fixations dissimulées par le capot clipé
- Force de fermeture: 2 à 4
- Dimension maximum de la porte : maxi 1100 mm
- A-coup final réglable : 15° - 0°
- Vitesse de fermeture réglable: 180° - 15°

*Pièces et main d'oeuvre,
selon nos conditions générales

DATEZ _____ CODE CLIENT C

TORDJMAN Métal

Raison sociale _____ Code postal _____ Ville _____

Adresse _____ Réf. chantier _____

Autre lieu de livraison _____

Numéro de mobile pour le chauffeur _____ Tél. _____ Fax/E-mail _____

N° de SIRET obligatoire _____ ◯ Enlèvement ◯ Livraison

SERRURES REELAX

60, rue jean Lemoine, 93230 Romainville

Fax. 01 48 10 93 13 - Tél. 01 41 83 08 93

reelax.muel@gmail.com

IMP 35 V2016

Indications particulières

Ferme-porte REELAX

☐ RX 1000 (bras standard)

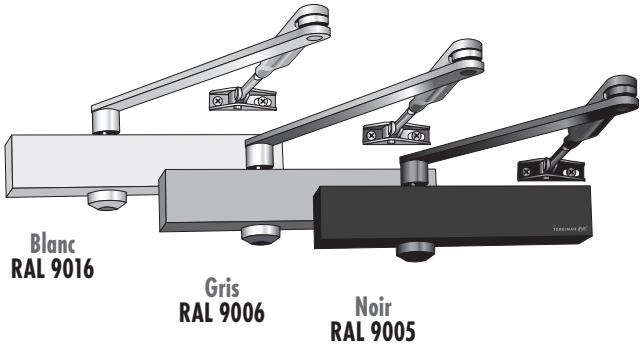

Quantité : _____

Couleur :

- ☐ **GRIS** RAL 9006
- ☐ **NOIR** RAL 9005
- ☐ **BLANC** RAL 9016

☐ RX 3000 (bras à glissière)

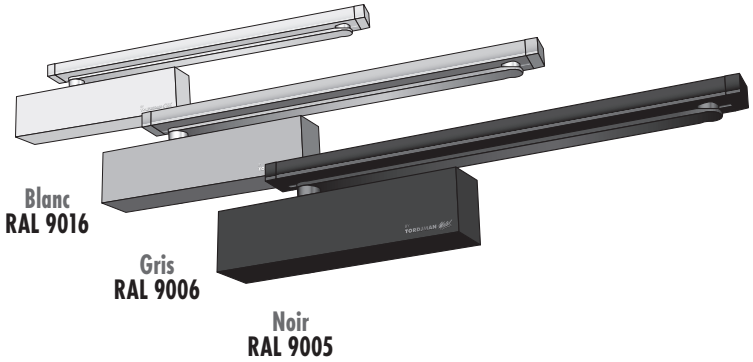

Quantité : _____

Couleur :

- ☐ **GRIS** RAL 9006
- ☐ **NOIR** RAL 9005
- ☐ **BLANC** RAL 9016

Cochez obligatoirement

◯ **Commande**

◯ **Devis**

Par FAX ou **scanné** et **par MAIL**
cachet ou **signature**

© Modèle de formulaire et procédures déposés à l'INPI

J'ai choisi et vérifié tous les éléments techniques, et j'accepte les conditions générales de vente. Besoin d'aucune assistance technique pour la pose.

Commandes en doublon à quelques minutes, heures ou jours d'intervalle ou bien 1 commande à Romainville et 1 à Bobigny = 2 paiements

écrivez au marqueur : 2ème envoi

Transport effectué sous la responsabilité du destinataire : déballez votre produit en présence du chauffeur. Au-delà, indemnisation transporteur impossible

Commande lancée de suite et non modifiable / Produits ni repris ni échangés